Določitev najvišjega možnega dviga vzmetenja/ preostalega giba vzmeti

Najvišji dvig vzmetenja je odvisen od preostalega giba vzmeti. Za tehnično registracijo v skladu s §21 ali § 19 (2) StVZO mora preostali gib vzmeti po dvigu vzmetenja znašati najmanj 4 cm. Ob upoštevanju preostalega giba vzmeti bo dvig vzmetenja deloval brez težav. Tako ostanejo zavorne cevi, pogonske gredi, osi in podvozje v dovoljenjem tehničnem območju (navodila TÜV 751, dodatek II).

DA NE BO PRIŠLO DO NAPAČNIH REZULTATOV MERITEV, VEDNO NAJPREJ IZMERITE RAZDALJO V STANJU STISNJENE VZMETI! VOZILA PRED TEM NE SMETE DVIGOVATI (NPR. Z DVIGALOM)

Kako določiti najvišjo možno višino:

1. Z lepilnim trakom označite os kolesa in odmerite razdaljo navpično do roba blatnika.
2. V stanju mirovanja izmerite razdaljo med označeno osjo kolesa in navpično navzgor do roba blatnika (slika A) ter si zapišite vrednost (POZOR: izmero za vozilo je treba najprej vedno opraviti v stanju mirovanja, nato v razbremenjenem stanju, saj sicer rezultati ne bodo pravilni).
3. Karoserijo dvignite z dvigalko ali dvigalom.
4. V tem stanju je vzmet vozila razbremenjena in kolesa se ne dotikajo tal (slika B). Zdaj ponovno izmerite razdaljo med osjo kolesa in robom blatnika.

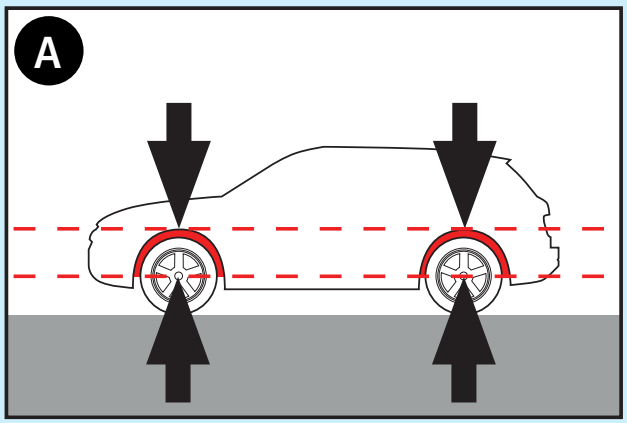

Slika A, vozilo v mirovanju (stisnjena vzmet)
Merilne točke: središče roba blatnika in središče koles
POMEMBNO! Vozila pred to meritvijo ne dvigujte, saj je lahko v nasprotnem primeru rezultat merjenja napačen!

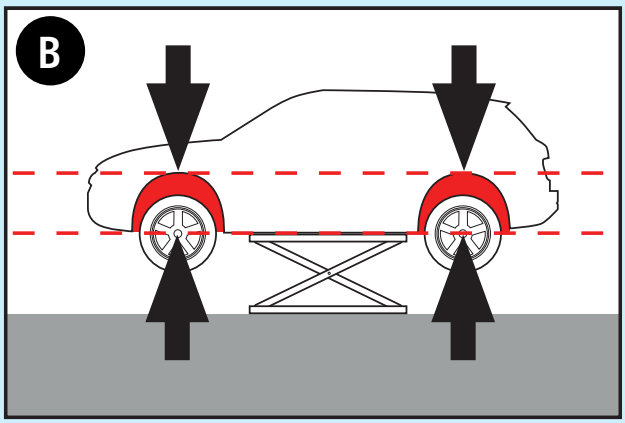

Slika B, vozilo razbremenjeno
Merilne točke: središče roba blatnika in središče koles

Primer

Razdalja v razbremenjenem stanju (slika B)	49,0 cm
Razdalja v mirovanju (slika A)	– 39,0 cm
Gib vzmeti	10,0 cm
Predpisan najmanjši gib vzmeti	– 4,0 cm
Najvišji možen dvig vzmetenja	**= 6,0 cm**

V danem primeru se lahko vzmetenje na vozilu dvigne do 6,0 cm.

	1	2	3	4
SPACCER® (1,2 cm)	1,2 cm	2,4 cm	3,6 cm	4,8 cm
SPACCER® (1,2 cm) z opcijskim gumijastim profilom (0,3 cm)	1,5 cm	3,0 cm	4,5 cm	6,0 cm

MSGA42_SL (slowenisch)

PO DVIGU MORA OSTATI NAJMANJ 4 CM GIBA VZMETI!

SPACCER®

SPACCER GERMANY
Industriestr 27
89257 Illertissen
Nemčija

Telefon: +49 7303 2222
Telefaks: +49 7303 2002
E-pošta: info@spaccer.com
Spletna stran: www.spaccer.com

Prosimo, upoštevajte zadnjo stran ⮌

Optimizacija giba vzmeti

Preden odvijete amortizer, izmerite, koliko navoja je še zgoraj prostega. Če želite, lahko nato v tej višini namestite podložke. To poveča preostali gib vzmeti (več udobja v vožnji)

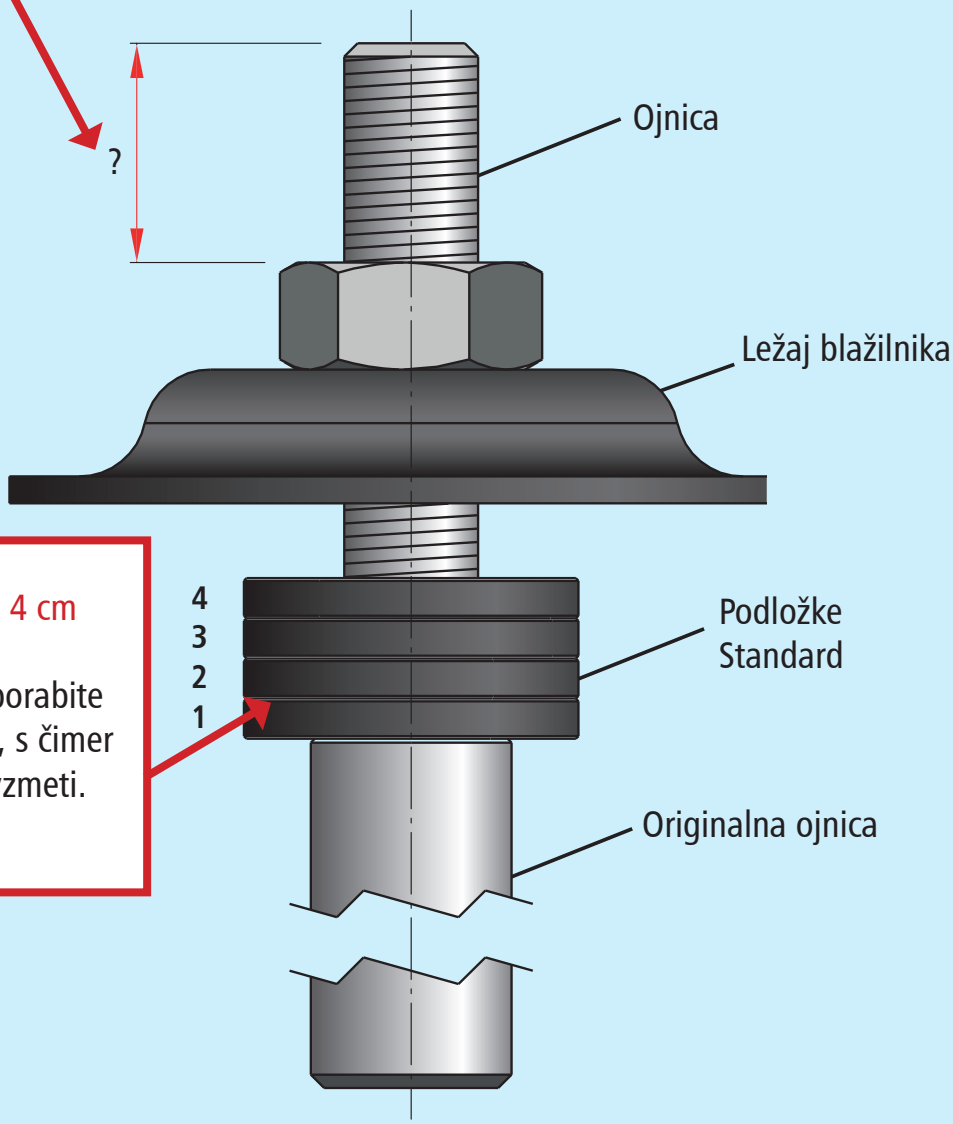

Pri gibu vzmeti, nižjem od 4 cm priporočamo, da izkoristite preostali navoj uporabite tako, da namestite podložke, s čimer optimizirate preostali gib vzmeti. (glej zadnjo stran)

MSGA42_SL (slowenisch)

Preostali gib vzmeti lahko povečate s podložkami na blažilniku. Po potrebi jih namestite med ojnico in ležaj blažilnika. S tem povečate preostali gib vzmeti za večje udobje v vožnji. Če tak gib vzmeti ne zadostuje, vam po želji nudimo podaljšek ojnice, ki ga lahko naročite na www.spaccer.com

SPACCER®

SPACCER GERMANY
Industriestr 27
89257 Illertissen
Nemčija

Telefon: +49 7303 2222
Telefaks: +49 7303 2002
E-pošta: info@spaccer.com
Spletna stran: www.spaccer.com

Prosimo, upoštevajte zadnjo stran ⮌